F063	سوپر تاندم لولایی دایمند استایل زیر صفحه یونیت ۴۵
F064	سوپر تاندم لولایی دایمند استایل زیر صفحه یونیت ۶۰

آرامبند	تعداد سبد	عرض یونیت	عمق یونیت	ارتفاع یونیت	سری	کد کالا
بستگی به نوع لولا	دو جفت	450 mm	داخل به داخل حداقل 550mm	600-750 mm	دایمند استایل	F063
بستگی به نوع لولا	دو جفت	600 mm	داخل به داخل حداقل 550mm	600-750 mm	دایمند استایل	F064

ابعاد فنی :

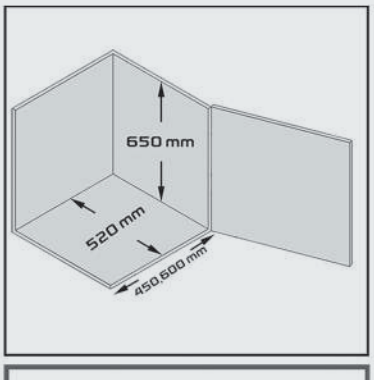

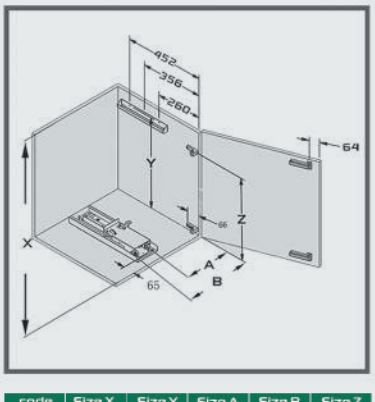

code	Size X	Size Y	Size A	Size B	Size Z
F063	۶۵۰	۵۲۵	۱۶۹	۲۶۵	۴۷۵
F064	۶۵۰	۵۲۵	۲۴۴	۳۴۰	۴۷۵

۱. قرقره بالا را مطابق تصویر به فریم نصب کنید بصورتی که سمت براکت باشد سپس پلاستیک های روی میله های فریم را جا بزنید.

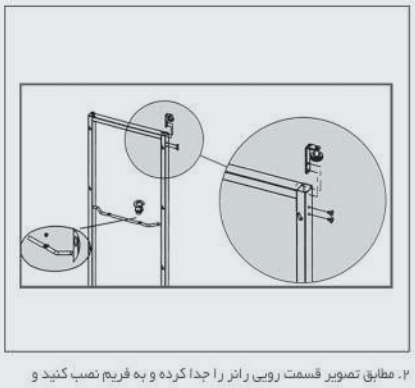

۲. مطابق تصویر قسمت رویی رانر را جدا کرده و به فریم نصب کنید و سپس بصورت کشویی جا بزنید سپس درپوش های پلاستیکی را بر روی فریم داخلی نصب کنید.

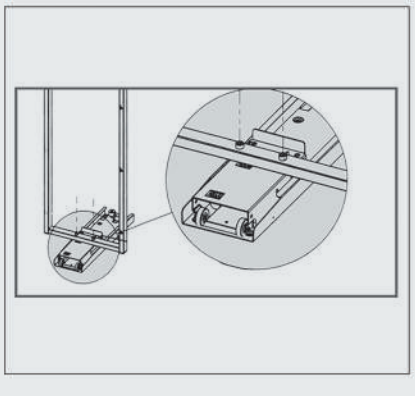
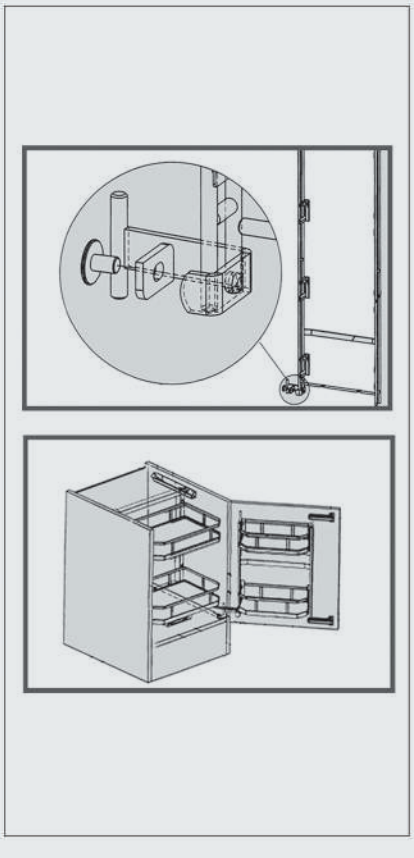
۳. گاید پشت درب را مطابق تصویر در مکان مورد نظر را نصب کنید،اهرم ارتباط را به دو فریم وصل کنید و در آخر سبد ها را جا بزنید